VERTEILERLEISTE N TYP W

Verteilerleisten für Zumessventile 33 - Typ W

Für eine vollständige Kompatibilität mit den bestehenden Systemen. Für Zumessventile von 0,03 bis 0,16 cc/Hub (Aluminium)

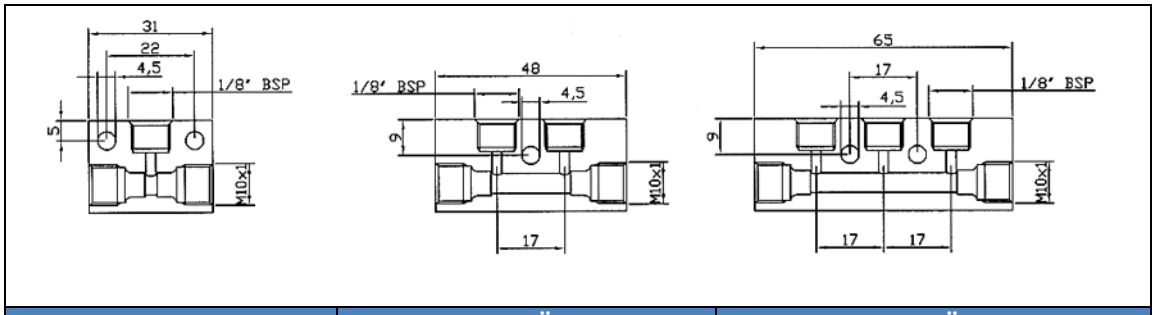

1 AUSLASS	2 AUSLÄSSE	3 AUSLÄSSE
3071301	3071302	3071303

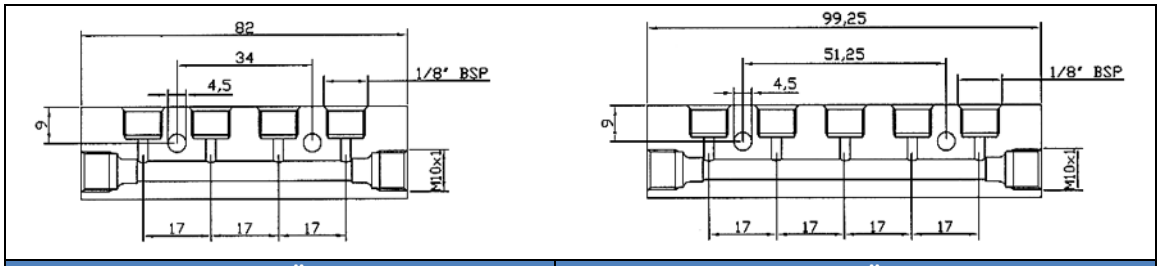

4 AUSLÄSSE	5 AUSLÄSSE
3071304	3071305

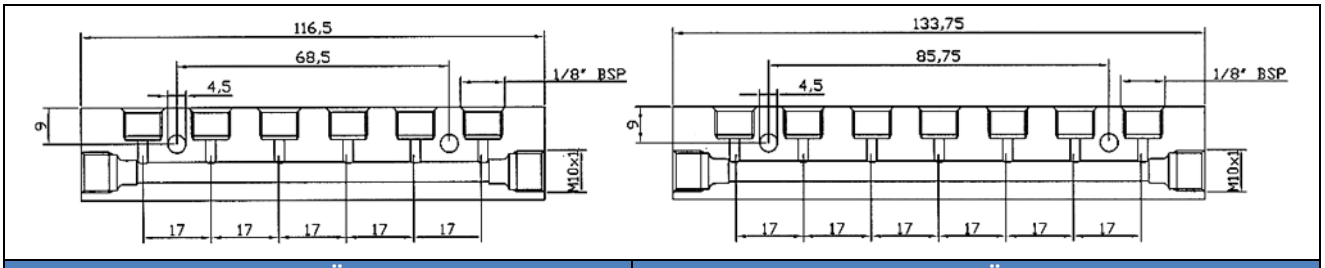

6 AUSLÄSSE	7 AUSLÄSSE
3071306	3071307

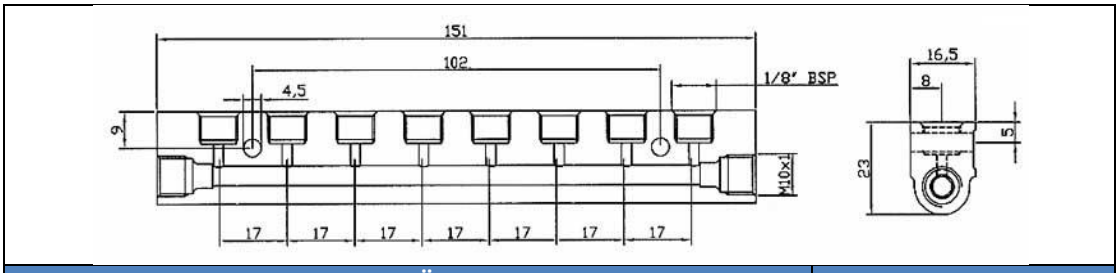

8 AUSLÄSSE	QUERSCHNITT
3071308	

Händlerinformation:

Die Produkte von Dropsa sind in den Filialen von Dropsa und bei Vertragshändlern erhältlich, bitte lesen Sie auf der Seite **www.dropsa.com/contact** nach oder schreiben Sie eine E-Mail an