REPARTIDORES TIPO W

Repartidores para válvulas 33 - Tipo W

Para uma total compatibilidade com os sistemas existentes. Para válvulas de 0,03 a 0,16 cc/impulso (alumínio)

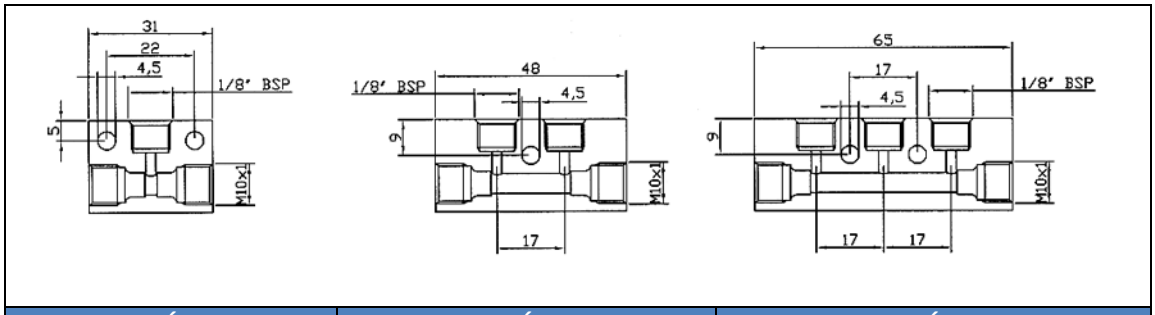

1 SAÍDAS	2 SAÍDAS	3 SAÍDAS
3071301	3071302	3071303

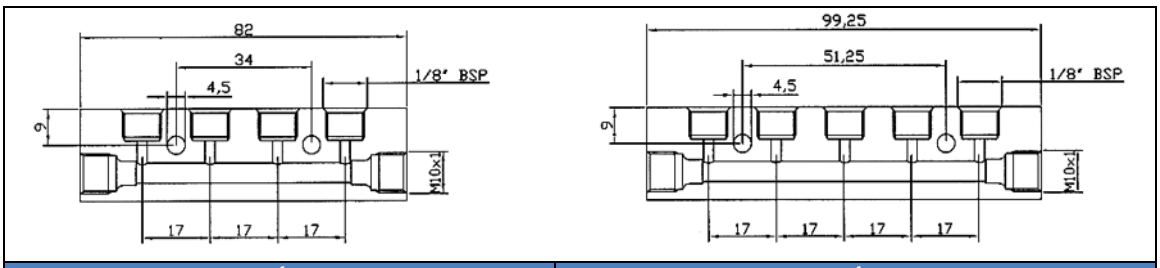

4 SAÍDAS	5 SAÍDAS
3071304	3071305

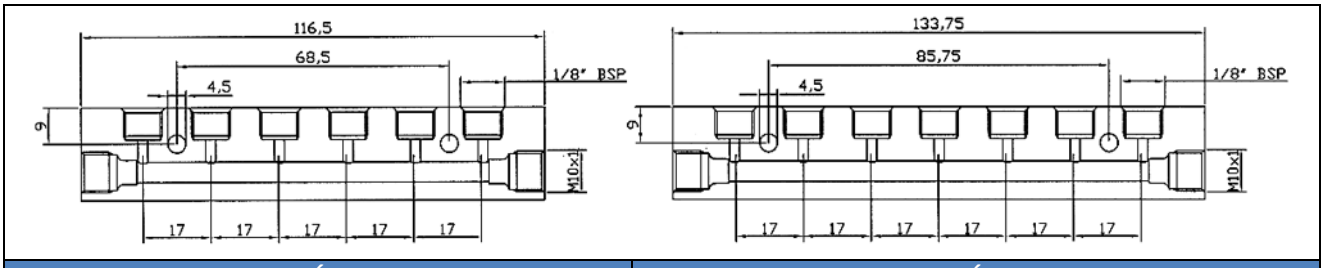

6 SAÍDAS	7 SAÍDAS
3071306	3071307

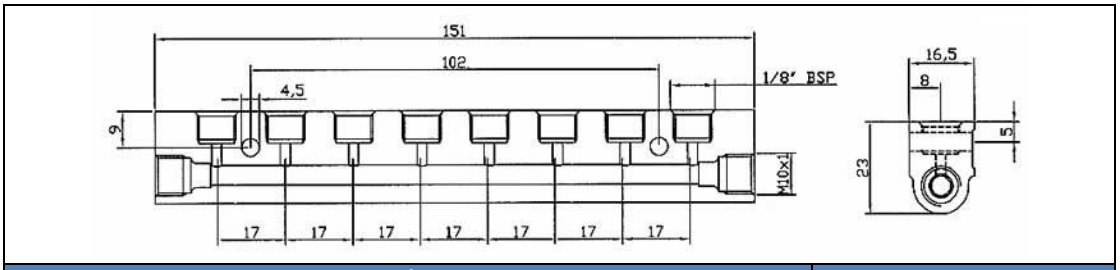

8 SAÍDAS	SECÇÃO
3071308	

C2292PP WK 38/17

Os produtos Dropsa podem ser adquiridos nas filiais Dropsa e distribuidores autorizados; consulte o site **www.dropsa.com/contact** ou escreva para **sales@dropsa.com**

Informação do distribuidor: