RÉPARTITEURS TYPE W

Répartiteurs pour vannes 33 - Type W

Pour une compatibilité totale avec les systèmes existants. Pour vannes de 0,03 à 0,16 cm³/coup (aluminium)

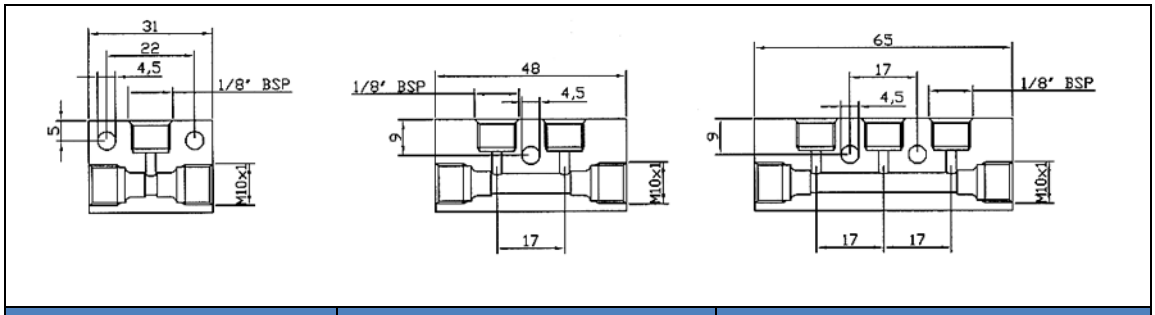

1 SORTIE	2 SORTIES	3 SORTIES
3071301	3071302	3071303

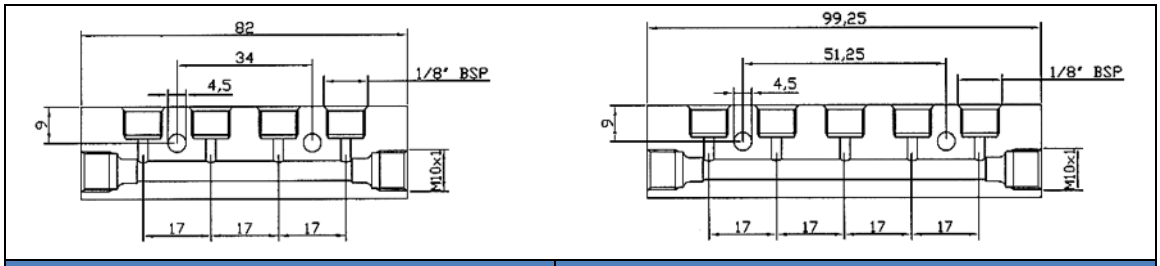

4 SORTIES	5 SORTIES
3071304	3071305

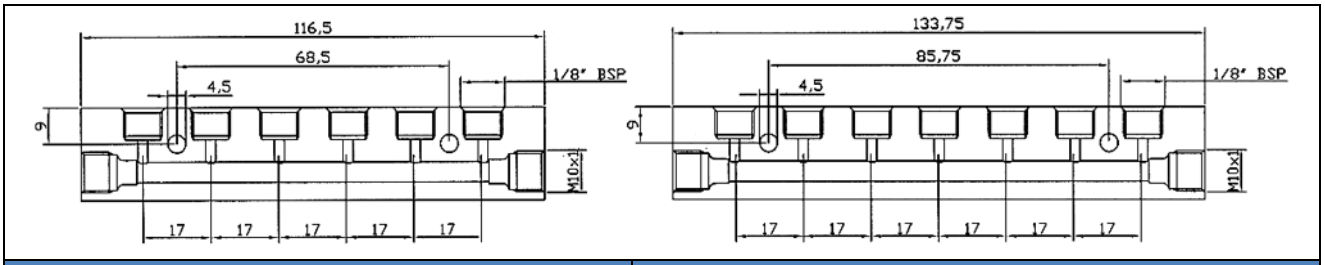

6 SORTIES	7 SORTIES
3071306	3071307

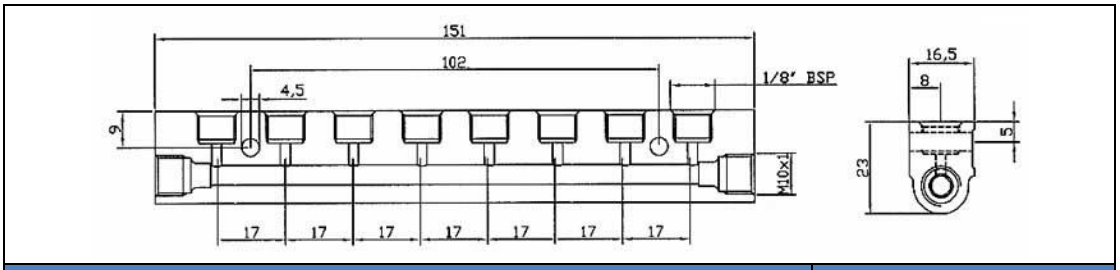

8 SORTIES	SECTION
3071308	

C2292PF WK 38/17

Les produits DROPSA sont disponibles à l'achat auprès des filiales DROPSA et des distributeurs agréés ; visiter le site Web **www.dropsa.com/contact** ou écrire à **sales@dropsa.com**

Informations distributeur :